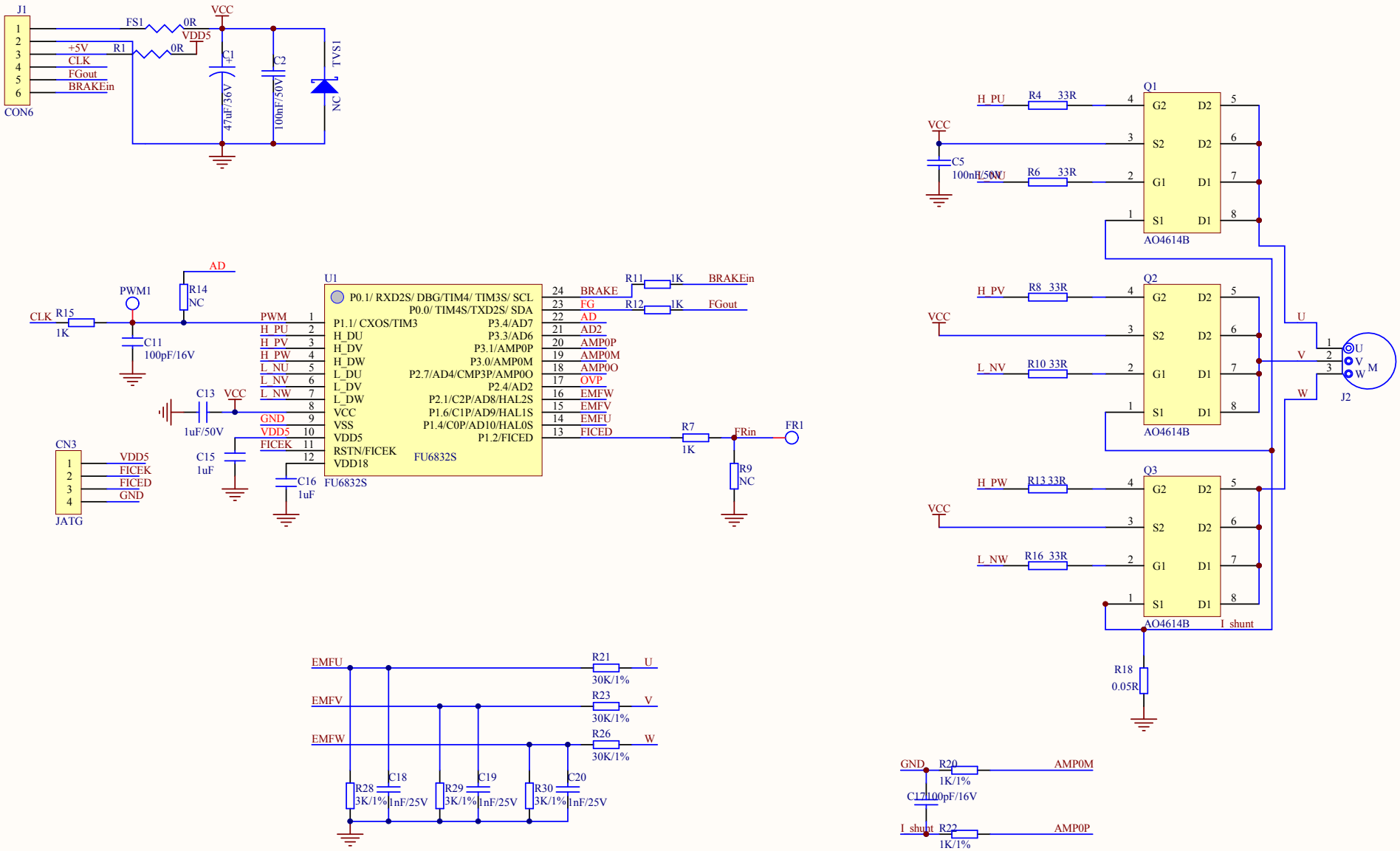

方案名称：FU6832S-空净机	设计电压：DC24V
设计人： Gavin.He	设计电流：3A
设计日期：2020-08-06	版本号： V1.0
审核人： Frank	备注：
审核日期：2020-08-20	