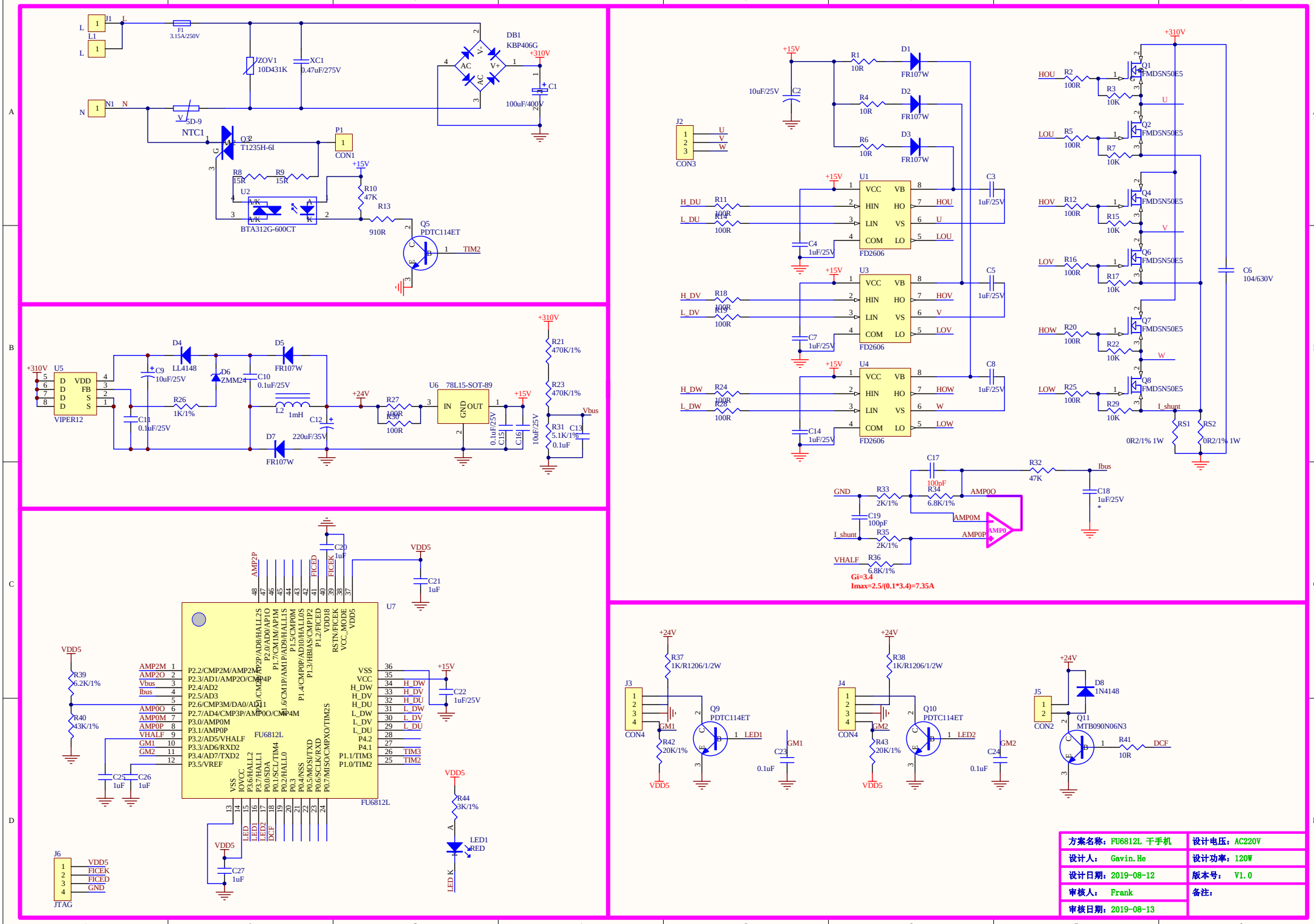

方案名称：FU6812L 干手机	设计电压：AC220V
设计人： Gavin.He	设计功率：120W
设计日期：2019-08-12	版本号： V1.0
审核人： Frank	备注：
审核日期：2019-08-13	